№	Наименование	Кол-во	Артикул
1	Бак топливный		ТК8-003-001
3	Датчик топлива		ТК8-003-003
3-1	Кольцо		ТК8-003-003-1
4	Фильтр топливный		ТК8-003-004
4-1	Кольцо уплотнительное топливного фильтра		ТК8-000-004-1
5	Пробка топливного бака		ТК8-000-005
5-1	Кольцо уплотнительное пробки топливного бака		ТК8-000-005-1
6	Шнур сетевой		ТК8-002-006
7	Выключатель		ТК8-000-007
8	Деталь стекло индикатора		ТК8-000-008
9	Ручка-рукоятка терморегулятора		ТК8-000-009
10	Корпус нижний		ТК8-003-010
11	Трубка воздушной магистрали		ТК8-003-011
12	Термостат		ТК8-002-012
12-1	Кронштейн		ТК8-002-012-1
13	Деталь корпуса QE40D камера сгорания		ТК8-003-013
14	Кронштейн		ТК8-000-014
15	Шланг топливный		ТК8-003-015
16	Компонент электронный фотоэлемент		ТК8-000-016
17	Горелка в сборе		ТК8-003-017
18	Форсунка		ТК8-003-018
19	Шайба форсунки		ТК8-000-019
20	Пружина форсунки		ТК8-000-020
21	Втулка		ТК8-000-021
22	Корпус горелки		ТК8-002-022
22-1	Штуцер горелки топливный		ТК8-002-022-1
22-2	Штуцер горелки воздушный		ТК8-002-022-2
23	Электрод		ТК8-000-023
24	Двигатель в сборе с насосом		ТК8-003-024
25	Двигатель эл. переменного тока		ТК8-003-025
25-1	Площадка		ТК8-003-025-1
26	Корпус насоса		ТК8-000-026
27	Ротор насоса		ТК8-000-027
27-1	Втулка ротора насоса		ТК8-000-027-1
27-2	Ротор в сборе (27, 27--1,28) ТК8-002-027set		ТК8-000-027set
28	Лопасть ротора		ТК8-000-028
29	Корпус воздушного фильтра		ТК8-000-029
30	Фильтр воздушный наборный		ТК8-000-030
31	Фильтр воздушный выходной		ТК8-000-031
32	Фильтр воздушный входной		ТК8-000-032
33	Крышка фильтра		ТК8-000-033
34	Заглушка		ТК8-000-034
35	Шарик		ТК8-000-035
36	Пружина		ТК8-000-036
37	Винт регулировочный		ТК8-000-037
38	Патрубок насоса		ТК8-000-038
39	Конденсатор		ТК8-003-039
	Конденсатор		ТК8-002-039
40	Крыльчатка		ТК8-003-040

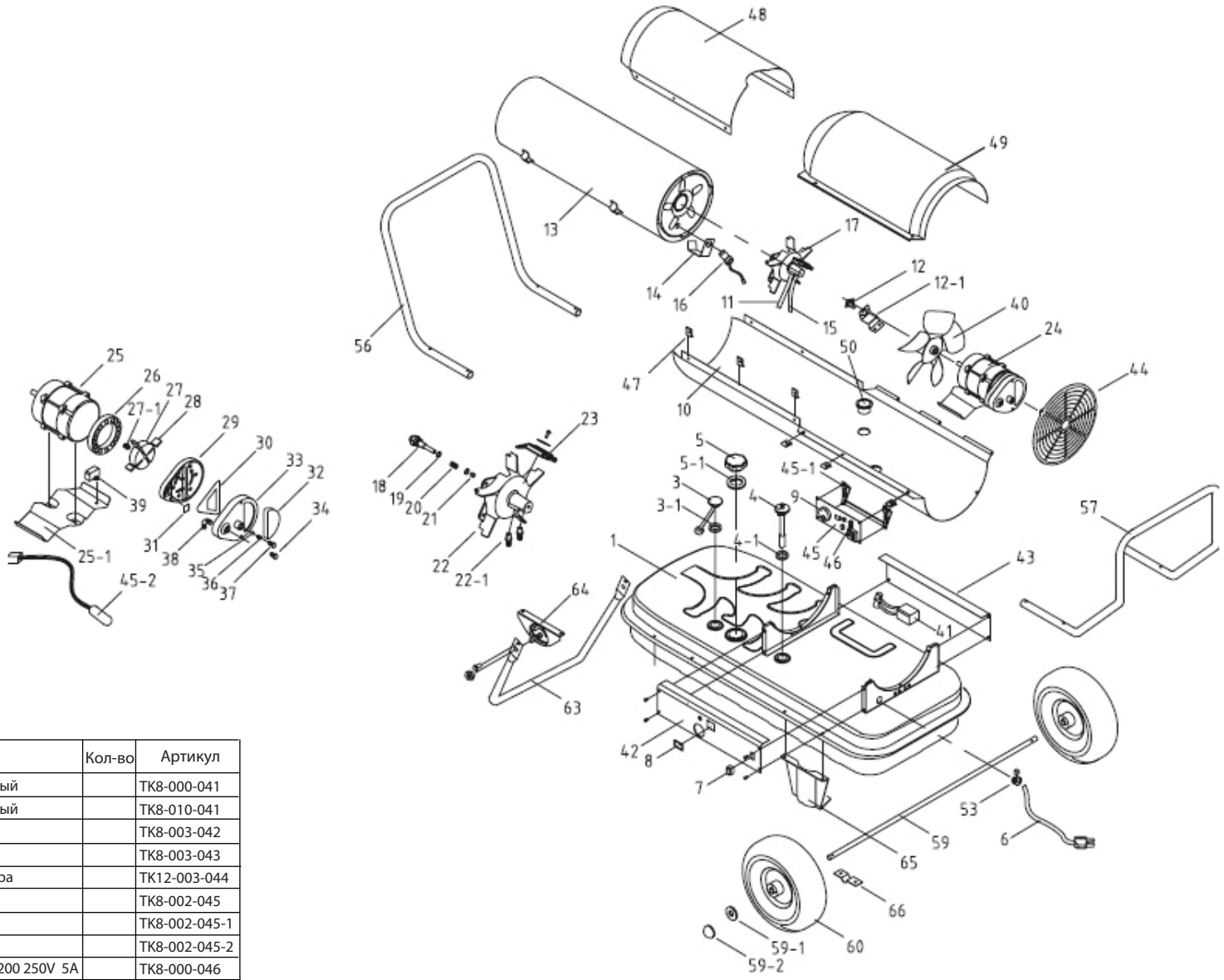

№	Наименование	Кол-во	Артикул
41	Блок высоковольтный		ТК8-000-041
	Блок высоковольтный		ТК8-010-041
42	Панель		ТК8-003-042
43	Панель		ТК8-003-043
44	Решетка вентилятора		ТК12-003-044
45	Плата управления		ТК8-002-045
45-1	Кронштейн		ТК8-002-045-1
45-2	Резистор термо		ТК8-002-045-2
46	Предохранитель 5*200 250V 5A		ТК8-000-046
47	Гайка сборки корпуса		ТК8-000-047
48	Корпус верхний		ТК8-003-048
50	Втулка малая		ТК8-000-050
50-1	Втулка большая		ТК8-000-050-1
53	Уплотнитель		ТК8-002-053
56	Ручка передняя		ТК8-003-056
57	Ручка задняя		ТК8-003-057
58	Рама		ТК8-003-058
59	Ось		ТК8-003-059
59-1	Шайба оси		ТК8-003-059-1
59-2	Шплинт оси		ТК8-003-059-2
60	Колесо		ТК8-000-060

Quattro Elementi

QE-40D

Reparto tecnico	Disegno di montaggio
Ingegnere progettista capo	Antonio Saldatori
Quattro Elementi S.r.l., Italy	Page 1