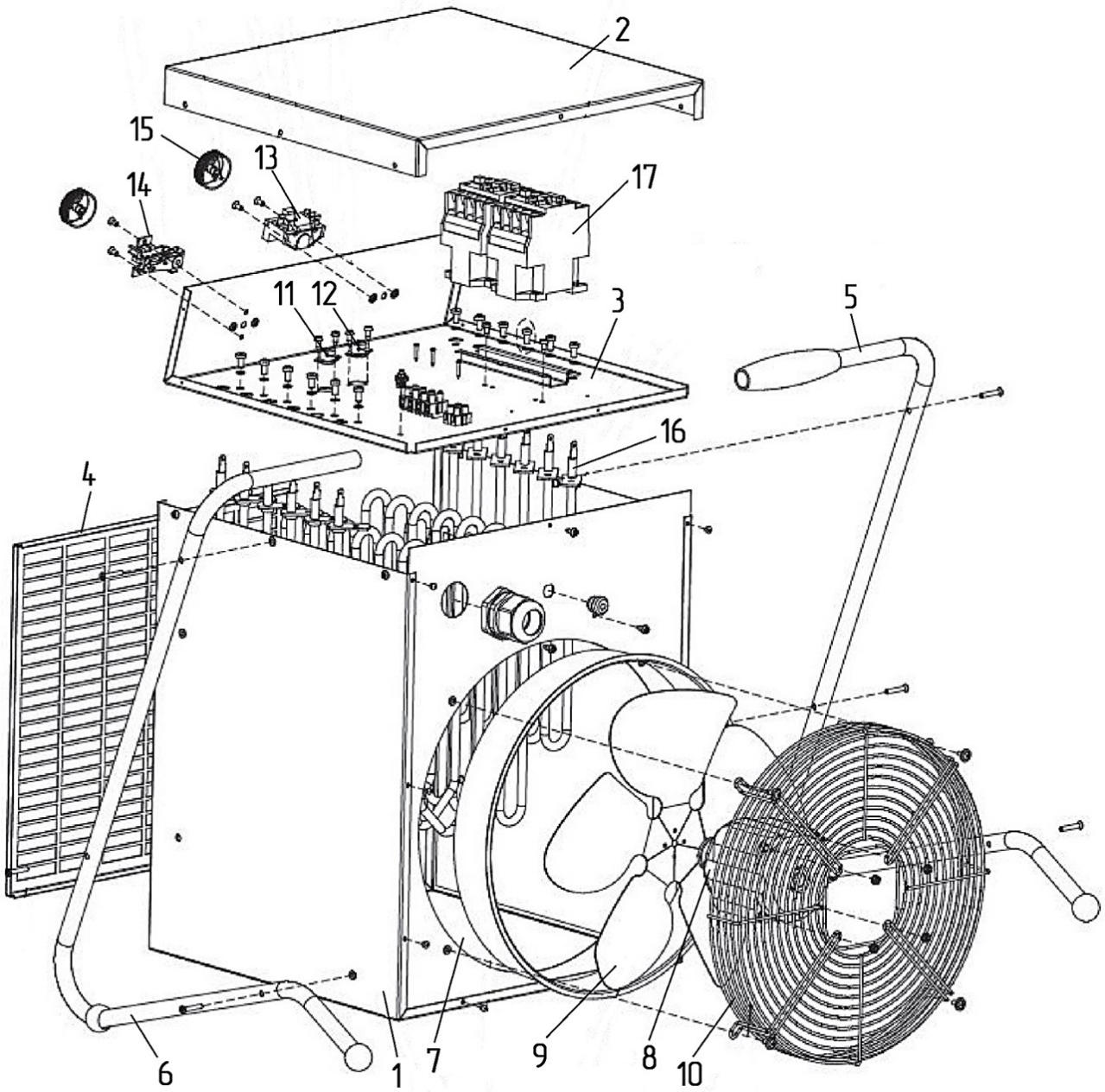

№	Артикул	Наименование	Кол
1	640-452-001	Корпус пушки	1
2		Крышка верхняя	1
3		Панель	1
4		Решетка передняя	1
5		Ручка-опора	1
6		Ручка-опора	1
7		Кожух крыльчатки	1
8	640-445-008	Двигатель	1
9	640-452-009	Крыльчатка	1
10	640-452-010	Решетка вентилятора	1
11	649-233-020	Термостат	1
12	772-258-004	Термостат	1
13	248-566-016	Переключатель режимов	1
14	772-258-019	Терморегулятор	1
15		Ручка регулировки	2
16	640-452-016	ТЭН	6
17	640-452-017	Пускатель электромагнитный	2
*	640-445-018	Вилка 380В, 32А, 6h, IP44, 3Ф, 3P+N+PE	1

Quattro Elementi

Нагреватель электрический

Модель QE-24000 E

Reparto tecnico	Disegno di montaggio
Ingegnere progettista capo	Antonio Saldatori
Quattro Elementi S.r.l., Italy	Page 1