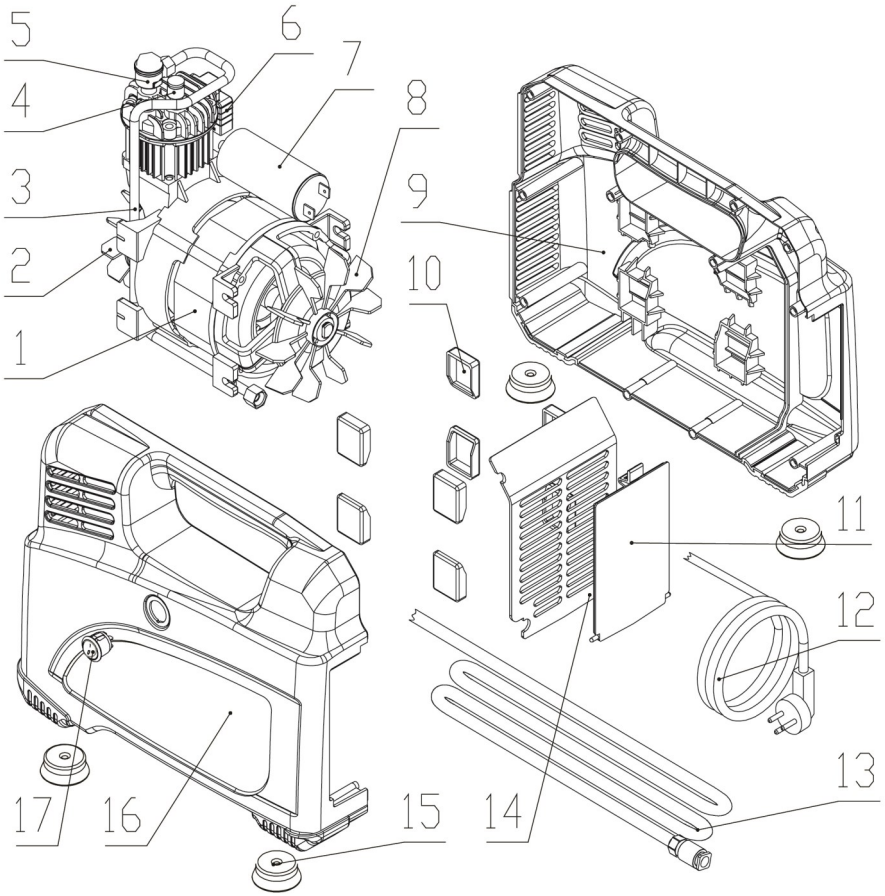

№	Артикул	Наименование	Кол
1	919-860-001	Двигатель с насосом	1
2	919-860-002	Крыльчатка цилиндра	1
3	919-860-003	Трубка	1
4	919-860-004	Клапан	1
5	919-860-005	Клапан	1
6	919-860-006	Фильтр воздушный	1
7	90-0334	Конденсатор	1
8	919-860-008	Крыльчатка двигателя	1
9	919-860-009	Корпус задняя часть	1
10		Амортизатор резиновый	8
11		Крышка	1
12		Шнур сетевой	1
13	919-860-013	Шланг	1
14		Решетка	1
15	90-0294	Виброгаситель	4
16	919-860-016	Корпус передняя часть	1
17	919-860-017	Выключатель	1

Quattro Elementi

Компрессор воздушный

Модель KM 0-150

Reparto tecnico	Disegno di montaggio
Ingegnere progettista capo	Antonio Saldatori
Quattro Elementi S.r.l., Italy	Page 1